Zwillingsanlage EV6-11

- GYSI AG - Zwillingsanlage.
- Mehrpumpen-Druckerhöhungsanlage mit drehzahlgeregelten Pumpen.
- Vollautomatische Wasserversorgung und Druckerhöhung in Wohngebäu Krankenhäusern, Bürogebäuden, Hotels, Kaufhäusern, Industrie und weiteren Einsatzfällen.
- Druckerhöhungsanlage mit 2 parallel geschalteten, normalsaugenden Edelstahl-Hochdruck-Kreiselpumpen mit aufgebauter Drehzahlregelung.
- Integrierter Motorvollschutz.
- Integrierte Trockenlauferkennung und Wassermangelabschaltung.
- Bei Ausfall einer Pumpe wird direkt auf die zweite Pumpe umgeschaltet.
- Druckanzeige über LCD Display.
- Konstanter Druck und maximale Energieeinsparung.
- Einfache Druckverstellung über Display.
- Lange Lebensdauer durch Sanftanlauf und Sanftauslauf.
- Wartungsfreier Membrandruckkessel bis 25bar.
- Die Saughöhe ist auf 4m Wassersäule beschränkt. Für höhere Werte nehmen Sie bitte mit uns Kontakt auf.
- Anschlussfertig, komplett eingestellt geliefert.

Technische Daten

Anlagetyp	P2	Eingangs-spannung	Qmax	Hmax	Gewünschter Druck [bar] / Fördermenge [l/min.]			
	[kW]	[V]	[l/min.]	[m]	4	5	6	7
DWVA02 EV6/11	2x1,5	3x400	266	82,5	**240**	**210**	**170**	**116**

Abmessungen

Anlagetyp	H	H1	H2	H3	l	DNA	DNM	kg
DWVA02 EV6-11	881	125	375,25	1109	638,15	2" AG	2" AG	102

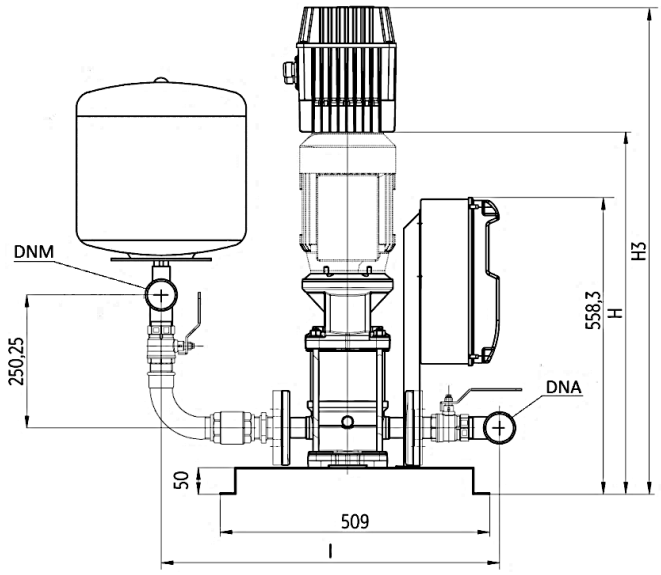

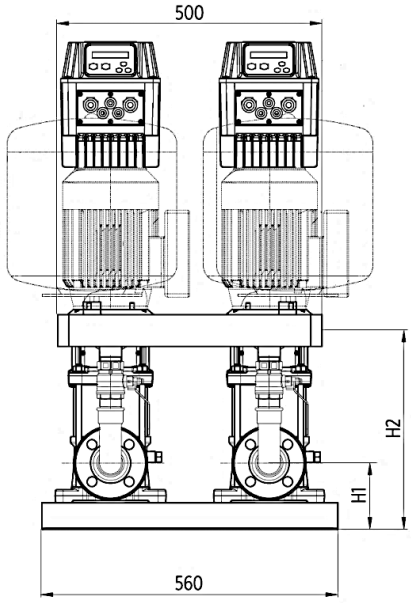

Änderungen vorbehalten